مشخصات فنی:

۱. بدنه از جنس استنلس استیل
۲. اتصال گاز و ورودیها از جنس استنلس استیل
۳. ورودی الکتریکی به داخل محفظه
۴. ورودی گازکمکی به داخل محفظه
۵. امکان تنظیم فشارو یا خلا داخل محفظه
پنجره ورودی ضد اسید
۶. روشنایی داخل
۷. سیستم چرخش گاز
۸. استفاده از پمپ وکیوم ساخت داخل
۹. اتصال دستکش به بدنه از جنس تفلون
۱۰. دارای محفظه ورود سینی به همراه در قفل شو از جنس استیل
۱۱. بازشدن پنجره جلو به منظور نظافت داخل محفظه
۱۲. دستکشها ضد اسید ,دارای گرید بهداشتی همراه با قابلیت تعویض آسان و دوام مناسب
۱۳. ابعاد: 180 در 80 در 90 سانتی متر امکان نصب بروی میز یا پایه چرخدار
۱۴. وزن: 100 کیلوگرم
۱۵. برق ورودی : 220 ولت تک فاز
۱۶. کنترلر فشار و خلا ساخت داخل

نمونه کار دو نفر :

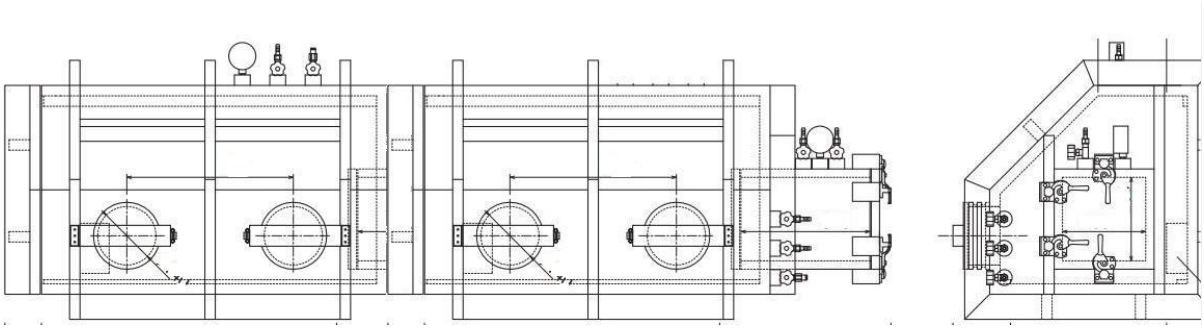

***-امکان نصب قفسه**

***-امکان نصب یخچال**

***- امکان ساخت نمونه استفاده از دو سمت**

***- امکان نصب سنسور اکسیژن و رطوبت**

***- امکان نصب سیستم فیلتراسیون گاز داخل**

***-امکان نصب شیر اضطراری**

محدوده هاي آزمايش:

در آزمايشگاه زيست شناسي، خطرات بالاي ميكروب ها، باكتري ها، ويروس ها... لازم است عمل كشت، بررسي عوامل بيماري زا، بررسي راه هاي مقابله با اين عوامل... زير هودهاي قوي صورت پذيرد تا عوامل بيماري زا در محيط پخش نشوند و اساتيد و دانشجوياني كه در حال تحقيق و بررسي هستند از راه تنفس به بيماري هاي خطرناك مبتلا نگردند.

نگهداری و تعمیر:

۱. از کار در مکان هایی که نوسانات برق وجود دارد بپرهیزید.
۲. هود در محل مناسب قرار گیرد تا با کمترین اتصال به فضای بیرون وصل شود، زیرا هر زانو در مسیر خروجی 15% از قدرت مکش را کم می کند.
۳. به دستگاه ضربه زده نشود.
۴. پس از اتمام کار کلید دستگاه را بر روی OFF قرار داده و کابل برق را قطع نمایید.

شرایط گارانتی و خدمات پس از فروش:

خدمات ضمانت (گارانتی) شامل تعمیر یا سرویس دستگاه وارائه خدمات رایگان جهت تعویض قطعات و دستمزد تعمیر بمدت یک سال میباشد، و خدمات پس از فروش بمدت 10 سال در قبال پرداخت هزینه ها می باشد.
ولی ضمانتنامه در شرایط ذیل قابل اجرا نیست:

۱. صدمات و ضايعات ناشي از ضربه، سقوط، حمل ونقل، تماس يا نفوذ آب و موادشيميايي، آتش يا حرارت زياد، گرد و غبار شديد، نوسانات برق، رعد و برق و حوادث طبيعي
۲. استفاده غلط از دستگاه يا مواردي خارج از سازگاري و استانداردهاي تعيين شده براي دستگاه يا عمل نكردن به دستورالعملهاي ذكر شده در دفترچه راهنماي دستگاه.
۳. صدمات و خرابی‌های ناشي از اتصال غلط يا ارتباط دستگاه با سايردستگاه‌ها، تجهيزات و لوازم جانبي غير سازگار يا معيوب
۴. دستگاه‌هایی كه دستكاري شده يا توسط اشخاصي بجز نمايندگان شركت پويا فرآزما تعمير شود.

شرایط محیطی نصب و راهاندازی به شرح ذیل میباشد:

۱ - كنتور برق تک فاز 10 آمپر
۲ - محدوده دمايي بين 45 تا0درجه سانتيگراد
۳ - محدوده رطوبتي قابل تحمل براي دستگاه 60% - 10%

شرایط کالیبراسیون:
دستگاه نیاز به نصب و راه اندازی دارد. لذا نیرویی از طرف شرکت برای نصب و راه اندازی به محل خریدار اعزام می گردد.

آزمون تحویل دهی:
دستگاه نیاز به نصب و راه اندازی دارد. لذا نیرویی از طرف شرکت برای نصب و راه اندازی به محل خریدار اعزام می گردد.