بسمه تعالی

TMP ELECTRONIC

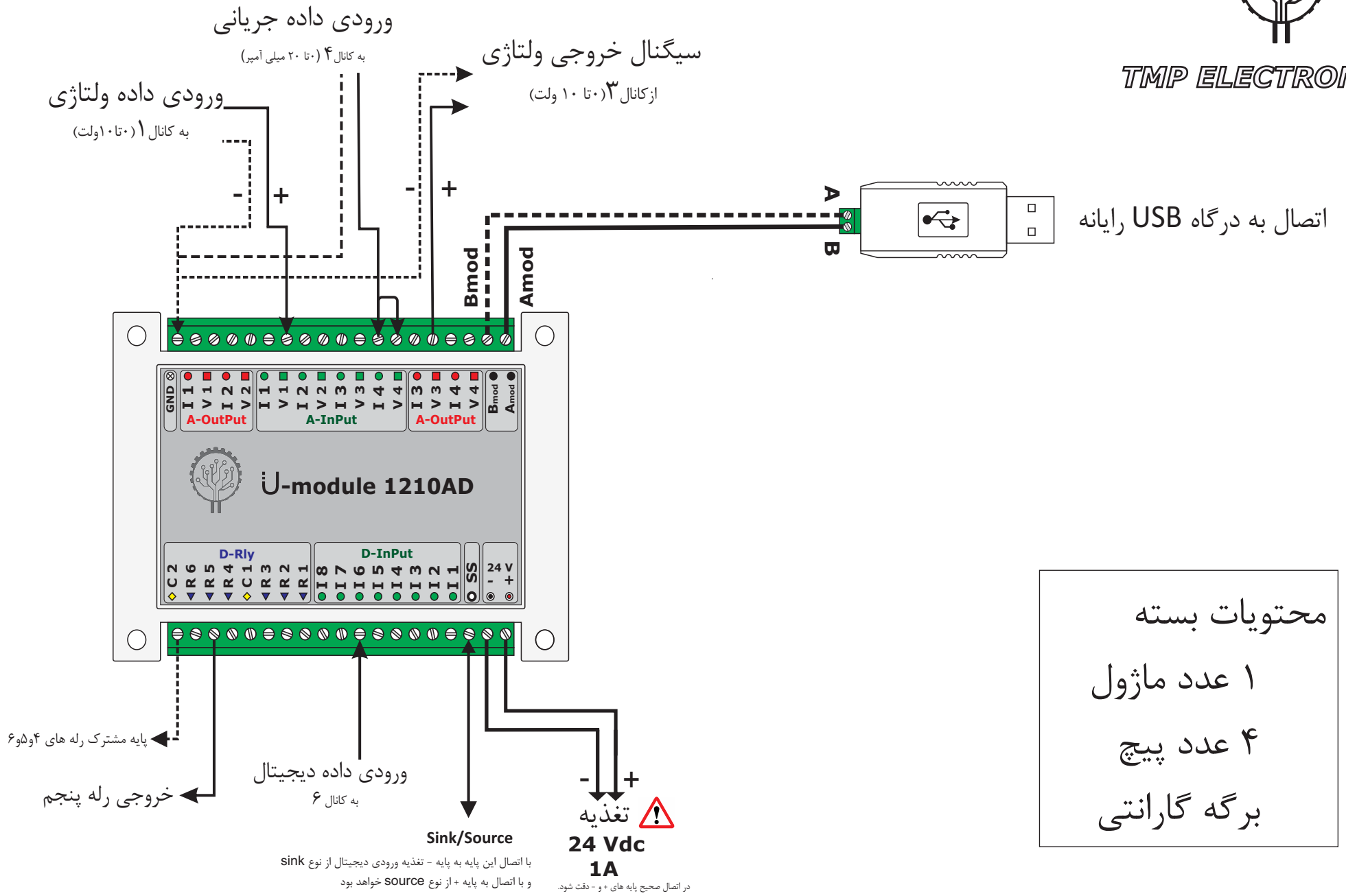

محتویات بسته

۱ عدد ماژول

۴ عدد پیچ

برگه گارانتی

No.80, Rezvan Complex, Sabouri St., Qazvin St.,Tehran Tel: +(9821) 9662 7021 +(98) 919 678 9784 TMPELECTRONIC.ir