Line Scan Camera

RA-LSC-2253I

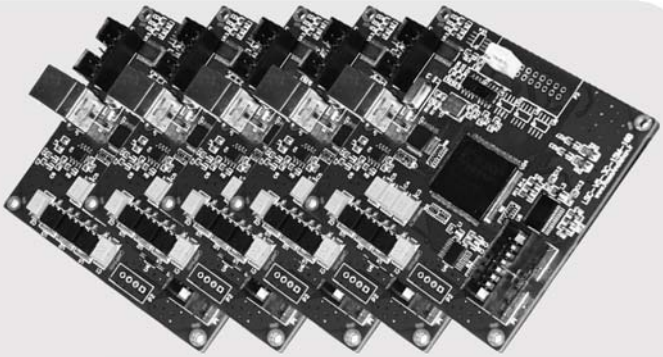

Color Line Scan Camera

Compact Design

Most cost effective

USB2.0 High Speed Interface

High Resolution up to 2.7K Pixels

مشخصات	پارامتر
RA-LSC-2253I	مدل دوربین خطی
CCD خطی آرایه ای	نوع سنسور
10.5µm x 10.5µm	سایز پیکسلی
10.5µm	فاصله پیکسلی (مرکز به مرکز)
10.5µm	عرض خط
2700x3 پیکسل	تعداد پیکسلهای موثر
28.35 mm – 2700 x 10.5µm	طول موثر
400nm to 700nm	گستره طیفی
4.3 MHz	حداکثر فرکانس پیکسلی
1588.5 Line/Sec	حداکثر فرکانس خواندن یک خط
1588.5 Line/Sec	حداکثر فرکانس ارسال یک خط برای PC
630µs	حداقل زمان نوردهی
71 Minutes	حداکثر زمان نوردهی
1µs	رزولوشن زمان نوردهی
FPGA	میزان تفکیک پیکسلها
16 Bit	خروجی آنالوگ
6 V/V - 64 Steps	میزان تفکیک افست متغییر
-/+ 300 mV - 512 Steps	میزان تفکیک گین متغییر
USB2.0 – 480 Mbit/S	واسط ارتباط با کامپیوتر
1.5 W	حداکثر مصرف توان
نیاز ندارد	تغذیه خارجی
−20 ~ 60 °C	گستره دمای کارکرد

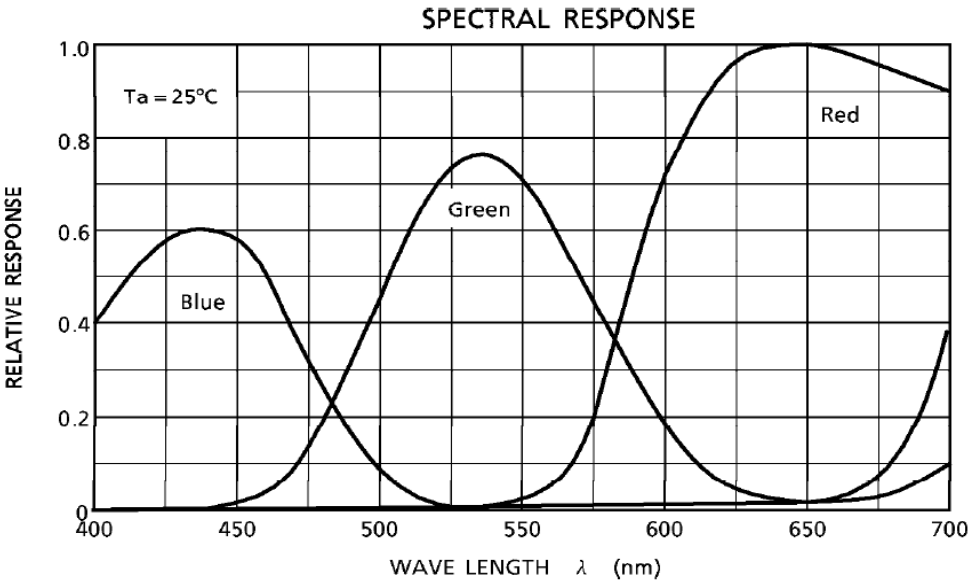

پاسخ طیفی دتکتور دوربین

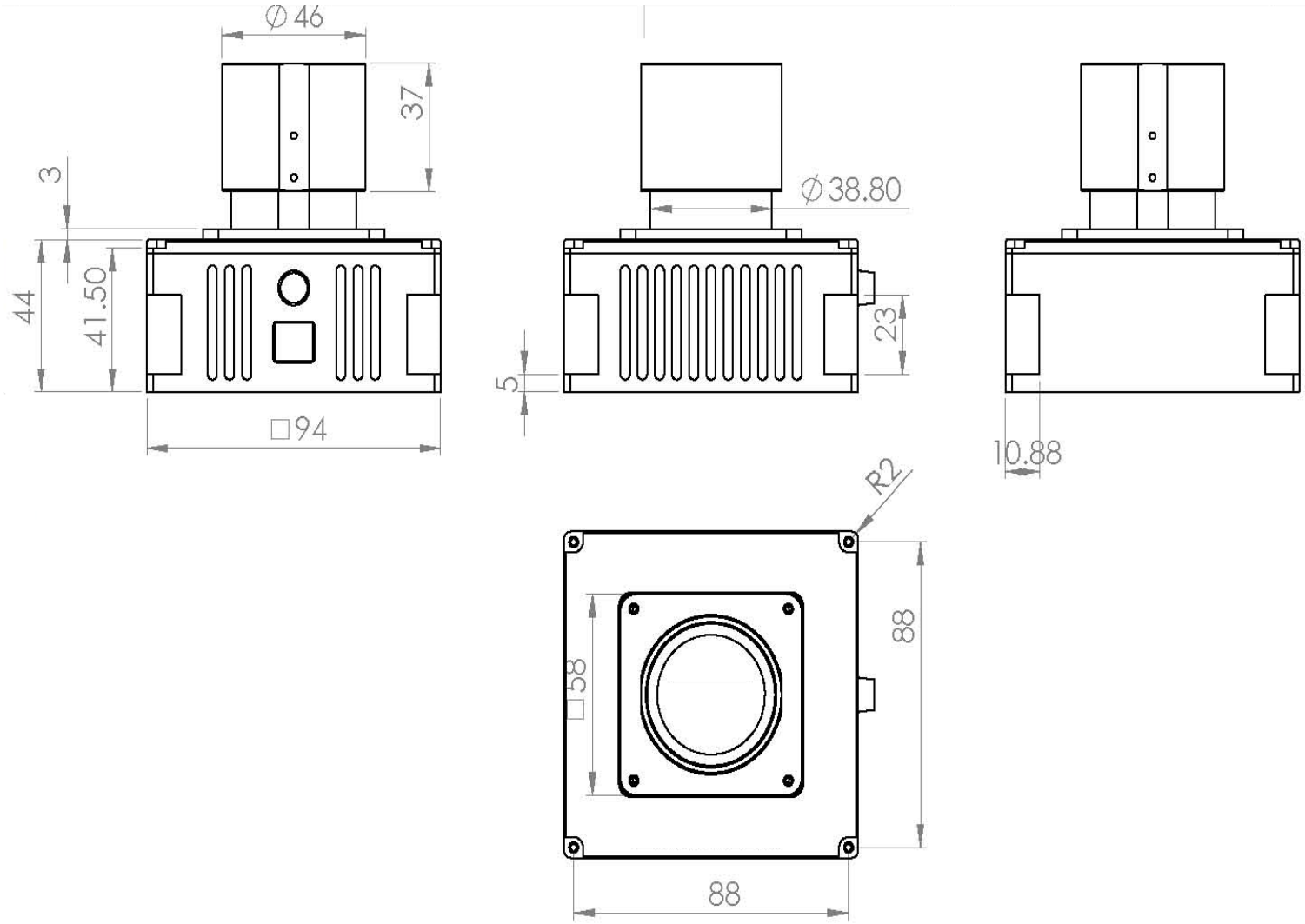

نقشه مکانیکی دوربین